get moving™

# MEDIAKIT 2015

Taxi Media Solutions

T. (855) 482-9423 F. (941) 554-8156
1188 N Tamiami Trail Unit 101, Sarasota FL 34236
www.TaxiMediaSolutions.com

# QUIENES SOMOS

Desde el 2007 Taxi Media Solutions ha estado encontrando maneras súper innovadoras de conectar marcas con consumidores. Esto a través de espacios publicitarios en Taxi. Tenemos acuerdos con múltiples Compañías de Taxi que cuentan con más de 6000 taxis en Florida, Texas, Colorado, Ohio, entre otros.

## ¿QUÉ IMPACTO TIENE EL ANUNCIO?

D.E.C. 20 horas al día 5am - 1am

# ¿POR QUÉ ANUNCIARSE EN TAXIS?

La Publicidad en Taxis en un medio rentable comparado con otros medios OOH que son mucho más costosos y sobre todo estáticos. Nosotros contamos con muchos beneficios, pero el más importante de ellos es que llevamos tu publicidad a TODOS LADOS.

- Los Taxis recorren un promedio de 2,000 millas a la semana y general aproximadamente 10,986 impresiones por día.Taxi Advertising delivers one of the lowest cost per impression (CPI) of all major media.

- La Publicidad en Taxis ofrece el menor costo por impresión comparado con los principales medios OOH.

- Los taxis se encuentran de un lugar a otro alrededor de 20 horas al día, así que tu publicidad estará circulando en las calles principales, aeropuertos, restaurantes / bares y zonas, centros comerciales, zonas de entretenimiento, hoteles, etc.

## DATOS

**3,200 Km**

Un taxi recorre aprox. 3,200 km por semana

Taxis generar hasta 10.986 impresiones por día

**10,986**

**Bajo CPM**

Publicidad móvil se ha convertido en una industria de $ 3.64 mil millones, proporcionando uno de los CPM más bajo de todos los medios de comunicación

Publicidad en taxi es visto las 24 horas del día, 7 días a la semana

**24/7**

DATO:

Tu mensaje es visto 24 hrs del dia, 7 dias a la semana!

# ALGUNOS DE NUESTROS CLIENTES

## LAS MEJORES MARCAS UTILIZAN ANUNCIOS DE TAXI

* No todos los taxis que se muestran aquí se han hecho por Taxi Media Solutions.

# COBERTURA 201

Publicidad móvil se ha convertido en una industria global de $ 3.64 mil millones, proporcionando uno de los CPM más bajo de todos los medios de comunicación.

## TMS MERCADOS PRINCIPALES

**Florida**
Bradenton
Clearwater
Ft Lauderdale
Ft Myers
Jacksonville
Miami
Orlando
Sarasota
St Petersburg
Tampa

**Texas**
Austin
Dallas
Houston
San Antonio

## OTROS MERCADOS

**Nevada**
Las Vegas

**New York**
Buffalo
Long Island
Manhattan

**Arizona**
Phoenix

**California**
Los Angeles
San Diego
San Francisco

**Colorado**
Denver

**Ohio**
Columbus

**Tennessee**
Memphis

**DC**
Washington DC

**Georgia**
Atlanta

**Illinois**
Chicago

**Louisiana**
New Orleans

**Maryland**
Baltimore

**Massachusetts**
Boston

**Minnesota**
Minneapolis

**Washington**
Seattle

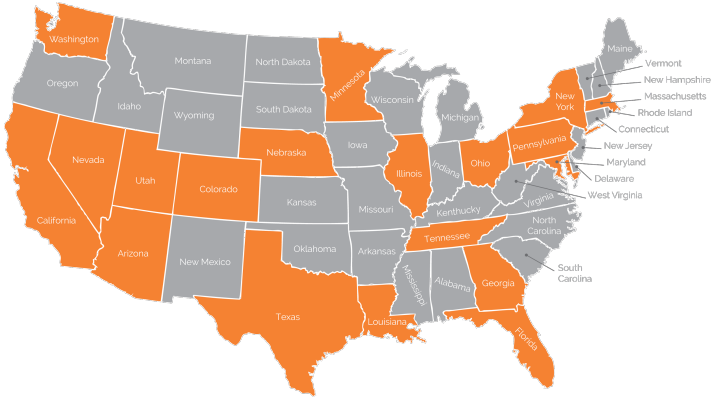

**Baja California**
Los Cabos*

**D.F.**
Condesa*
Polanco*
Roma*

**Quintana Roo**
Cancún

**Proximamente*

## ¿NO VES TU CIUDAD?

Póngase en contacto con nosotros para disponibilidad en otras ciudades.

# OTRA RAZÓN PARA CONTRATARNOS

## LAS MEJORES MARCAS UTILIZAN ANUNCIOS DE TAXI

* No todos los taxis que se muestran aquí se han hecho por Taxi Media Solutions.

# ESPECIFICACIONES

## GUÍAS PARA EL ARCHIVO

Escala: 100%
Resolución: 350 DPI
Los formatos aceptados: EPS, AI, PDF, INDD, PSD, TIFF, JPG
(Todos los textos DEBE convertirse en contornos)
Modo de color: CMYK
Tamaño máximo del archivo: 200 MB.

## RECOMENDACIÓN

Haga una copia corta, que sea sencillo.
Tu anuncio debe tener unas palabras.
Utilice colores llamativos.

## TAXI TOP

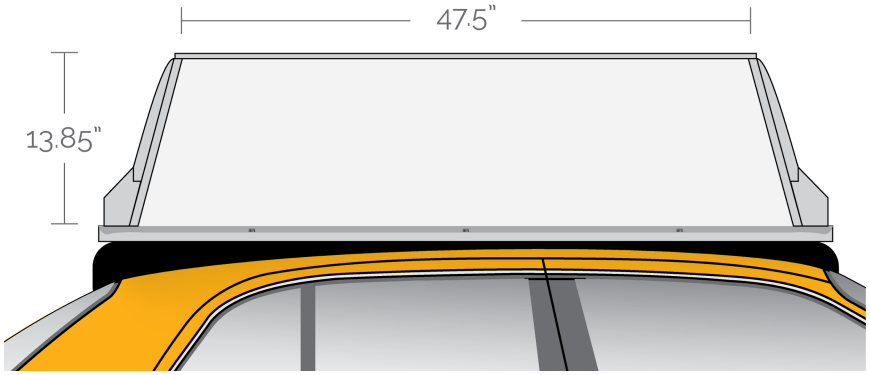


## VENTANA TRASERA

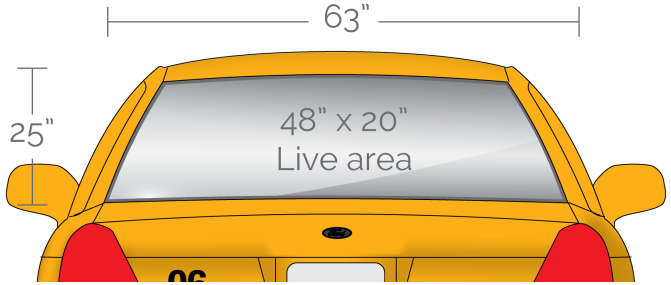


## VENTANA LATERAL

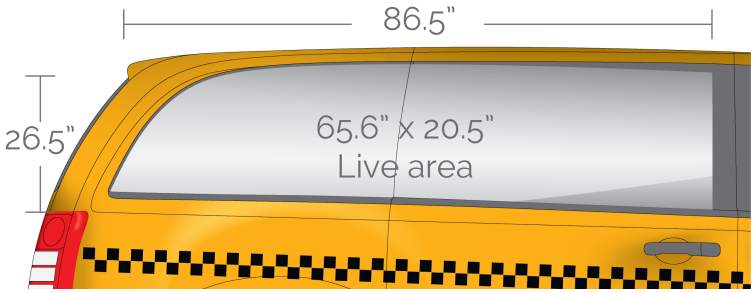


## ¿NECESITA MÁS INFORMACIÓN?

Para obtener información adicional contacte a nuestro departamento de diseño **design@taximediasolutions.com**

# RECURSOS CREATIVOS

## CONTRASTE DE COLOR

Aquí hay 18 combinaciones ensayadas para la visibilidad a varias distancias de la OAAA.

Visibilidad está clasificado en el orden indicado, con "1" la más visible y "18", el menos visible.

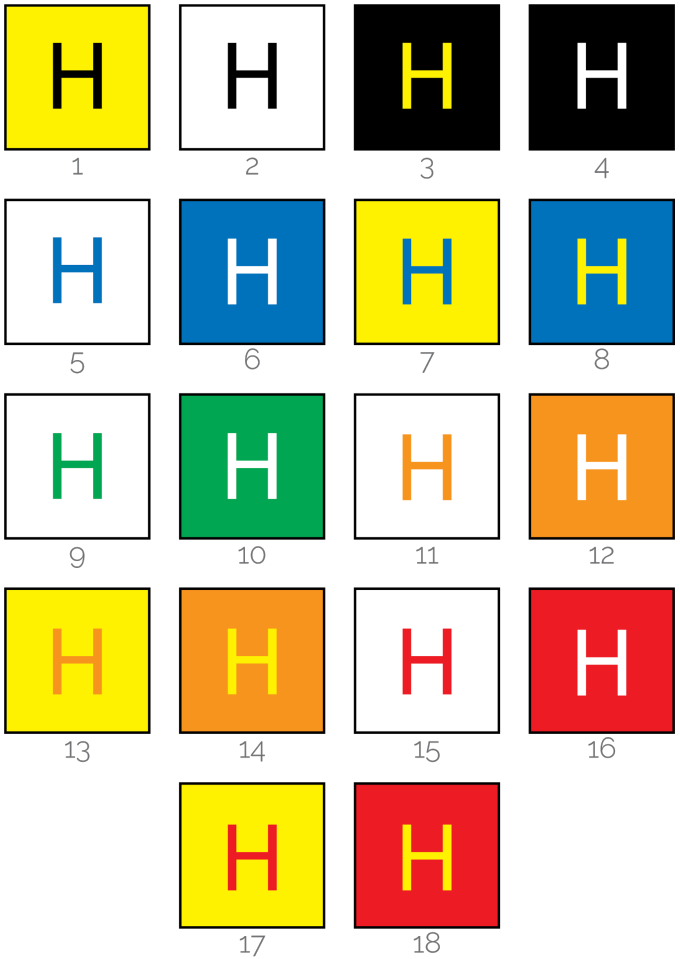


## LEGIBILIDAD

Es esencial que los diseños al aire libre son fáciles de leer. Elija colores con alto contraste tanto en matiz y valor. El contraste de colores se ven bien desde grandes distancias, mientras que los colores con poco contraste se mezclan y ocultar un mensaje. De hecho, la investigación demuestra que el alto contraste de color puede mejorar la memoria de publicidad al aire libre en un 38 por ciento.

## FUENTE

Outdoor Advertising Association of America, Inc. <http://www.oaaa.org/>.

# PRUEBA DE PUBLICIDAD

Area: Tampa

Cliente: Tampa Bay Lightning

Compañia de Taxi: Yellow Cab of Tampa

¿NECESITA MÁS INFORMACIÓN?

Para obtener información adicional contacte a nuestro departamento de diseño **design@taximediasolutions.com**

# CONTACTO: TMS

## USA

1188 N Tamiami Trail Unit 101,

Sarasota, Florida 34236

M. (941) 915-7145

T. (855) 482-9423

F. (941) 554-8156

info@taximediasolutions.com

## MEXICO

Via Dr. Jorge Jimenez Cantu,

Col. Hacienda de Valle Escondido

Edo. de Mexico 52937

T. 011 52 (55) 2165-4817

info@taximediasolutions.com

## CANADA

101 Yorkville Ave.,

Toronto, Ontario M5R 1C1

T. (855) 482-9423

info@taximediasolutions.com

## EN LINEA

www.TaxiMediaSolutions.com